RoHS Compliant

SYMBOL	REVISION	APPROVAL	DATE

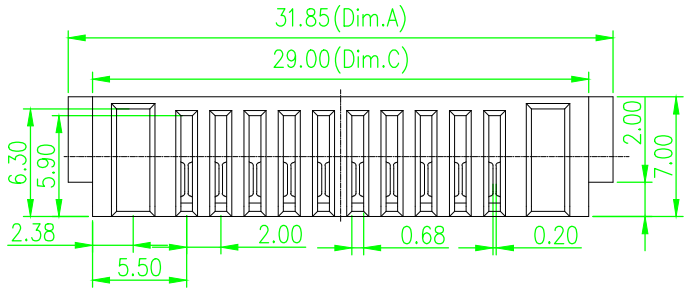

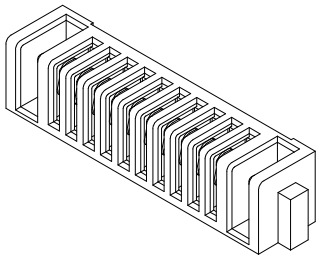

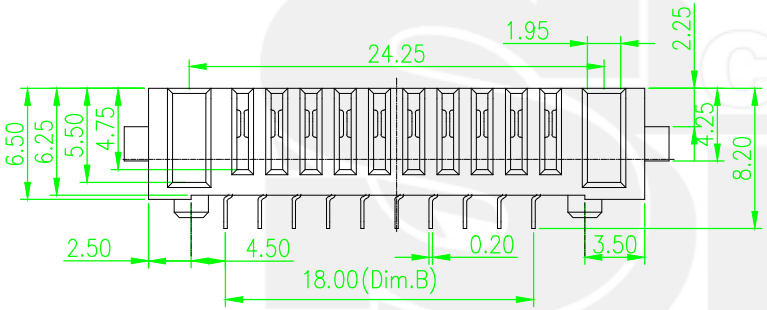

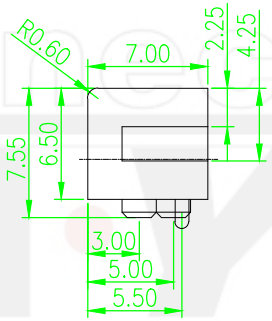

No.of Pins	Dimension			
	DIM.A	DIM.B	DIM.C	DIM.D
03	17.85	4.00	15.00	9.00
04	19.85	6.00	17.00	11.00
05	21.85	8.00	19.00	13.00
06	23.85	10.00	21.00	15.00
07	25.85	12.00	23.00	17.00
08	27.85	14.00	25.00	19.00
09	29.85	16.00	27.00	21.00
10	31.85	18.00	29.00	23.00
11	33.85	20.00	31.00	25.00
12	35.85	22.00	33.00	27.00

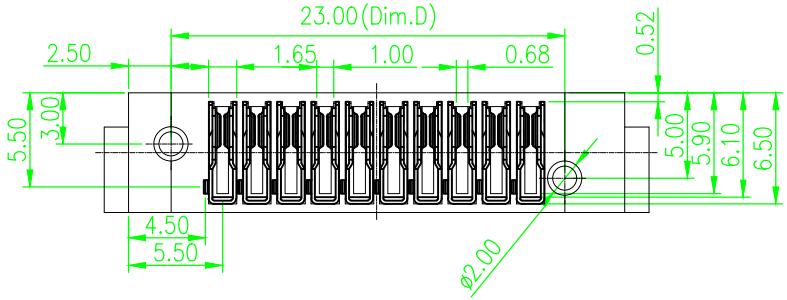

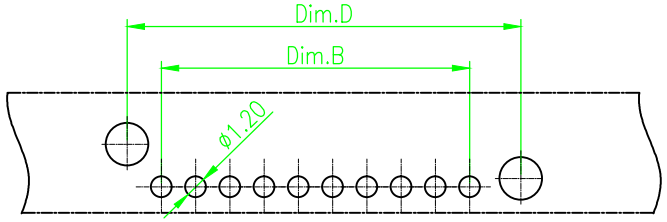

Recommended P.C.B Layout

备注：

1.材质

塑胶材质：NYLON 9T(UL94V-0)
五金端子：黄铜，镍/锡底，GOLD。

2.产品规格

额定电流：5A
瞬时电流：7A
接触电阻：30mΩ MAX
绝缘电阻：100MΩ MIN
耐 电 压：500V
工作温度：-40°C~105°C

3.所用材质符合ROHS要求。

东莞市信音电子科技有限公司

DONGGUAN XINYIN ELECTRONIC TECHNOLOGY CO.,LTD.

COPYRIGHT RESERVED,PLEASE DO NOT COPY.

PART NAME	CONNECTOR			DRAWING	M.M.Zhang	DWG.No.	AF01-001
PART NO.	SYCAF01H1A系列			CHECK	X.Chen	REV.	A1
UNIT : mm	TOLERANCE OTHERWISE	UP TO 5 ±0.2; ABOVE 5 ~30 ±0.3; ABOVE 30 ±0.5; ANGLE ±3°	ANGLE 0°±3°	APPROVAL		DATE	01-07-2016
				SCALE	2:1	PAGE	1 OF 1